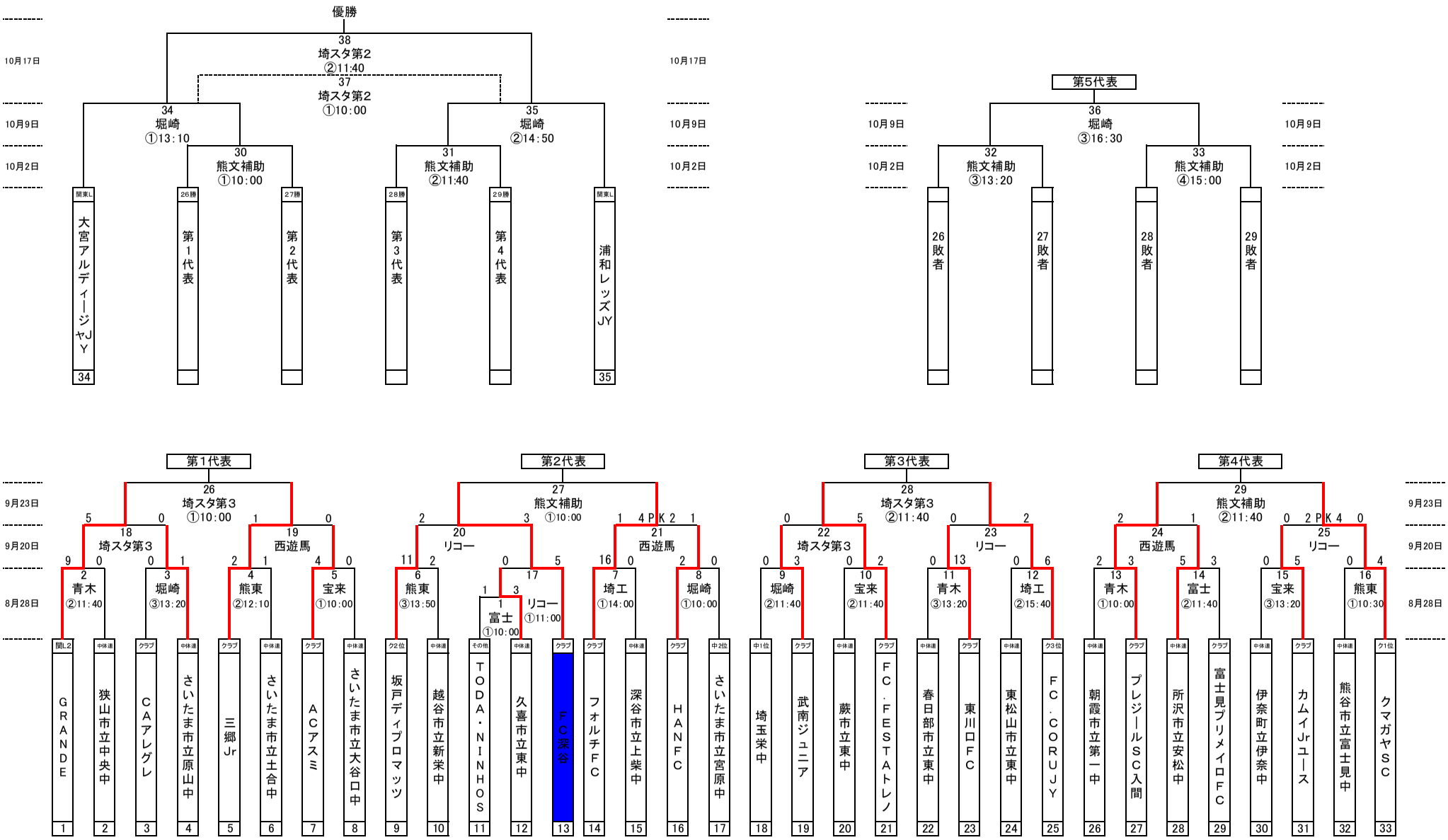埼玉新聞社旗争奪　第19回埼玉県ユース(U－15)サッカー選手権大会
兼　高円宮杯第22回全日本ユース(U－15)サッカー選手権埼玉県予選大会